いろいろな場所に設置できるコンパクト設計!

■人感センサー搭載で、人の動きをセンサーが感知して自動運転します。
■退出後は約1分(1・2・3分で設定変更可能)で運転を自動停止します。無駄な運転をせず、安心・快適なエコ運転で経済的です。
※人感オート運転時、1時間以上連続で運転し続けないようになっています。

脱衣室での入浴前後の着替えや、朝の洗面も快適

冬場は暖か、夏場は涼しく浴室全体を心地よい空間に

人感センサーの感知エリア

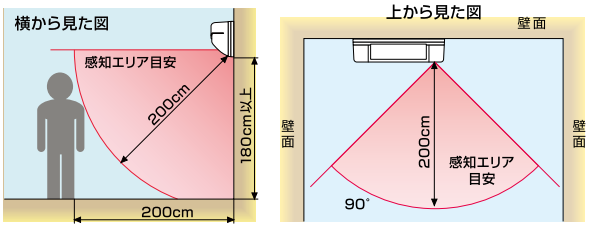

グラファイトヒーター採用で 遠赤効果! すばやくポカポカ!
パワフルに素早く暖まる! グラファイトヒーター
人感センサー 人の動きを感知して自動でオン/オフ!
ラクラク操作で使いやすい! 防水ミニリモコン
タイマー運転 消し忘れ防止機能で安全安心!

壁付 脱衣室用

高須産業 涼風暖房機　脱衣室用

商品コード	品番	価格
840-0345	SDG-1200GSM	1台 80,000円(税抜き)

※Webで取扱説明書・工事説明書・図面をご覧いただけます。

※電源コード(コンセント差込タイプ)

壁付 浴室用

取寄せ商品 高須産業 涼風暖房機　浴室用　(防水仕様)

商品コード	品番	価格
840-0355	SDG-1200GBM	1台 100,000円(税抜き)

※Webで取扱説明書・工事説明書・図面をご覧いただけます。
運賃 無料(沖縄・離島を除く)
代引不可 お支払い方法が「代引き」のお客様は事前振込みをお願いします。
納期 標準納期 3～5日(メーカー直送)
※取寄せ商品についてはP.869をご一読の上、ご注文をお願いします。

※電源コード(棒端子接続タイプ)

取付方法

①取付ベース板を設置する壁面に固定します。
②本体側の引っ掛け穴を取付ベース板のツメに引っ掛け、壁面側に押し込み密着させます。
③本体を固定ねじで固定します。

取付可能な寸法の確認

天井から3cm以上、両壁面から10cm以上離して取付けできることを確認してください。

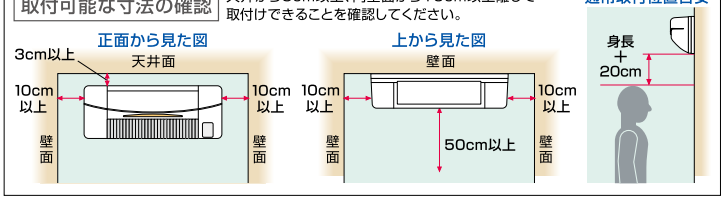

SDG-1200GSM／SDG-1200GBM 共通 仕様

			強運転時	弱運転時
運転モード	消費電力(W)	暖房 600W	620/620	615/615
		暖房 1200W	1220/1220	1215/1215
		涼風	20/22	15/15
騒音(dB)			46	33
電源			AC100V(50/60Hz)・12A	
適用面積目安			1.5坪以下	
寸法(mm)幅×高さ×奥行き			525×204×130	
本体質量(kg)			約3.5	
ヒーター方式			グラファイトヒーター(600W×2＝1200W)	
リモコン			防水リモコン(1方向送信)IPX7※	

主な安全回路
●電源電流ヒューズ
●ヒーター回路電流ヒューズ
●雷サージキラー
●基板温度ヒューズ
●ヒーター温度ヒューズ
●モーター温度ヒューズ
●モーターコンデンサ保安機構付
●温度センサー

※IPX7(防浸形):一時的(30分)に一定水深(1m)の条件に水没しても内部に浸水しない。
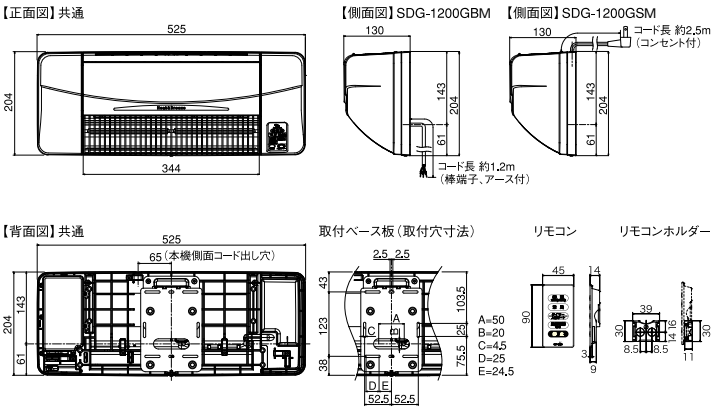
SDG-1200GSM／SDG-1200GBM 共通 外形寸法図 (単位:mm)